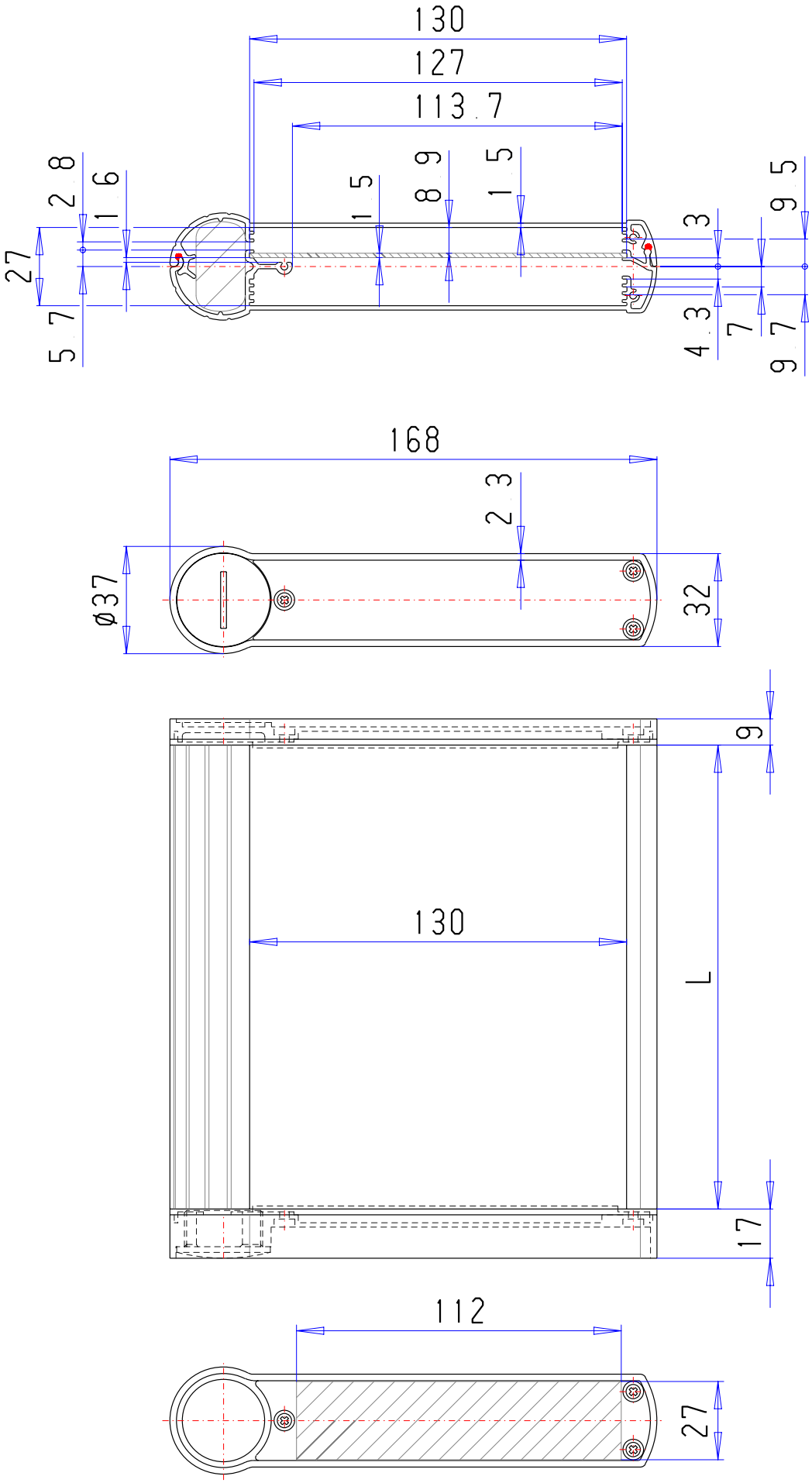
130
127
113.7
2.8
1.6
27
5.7
1.5
8.9
1.5
3
4.3
7
9.5
9.7
168
2.3
Ø37
32
9
130
L
17
112
27